GMAB

Rejillas y Registros Inyección

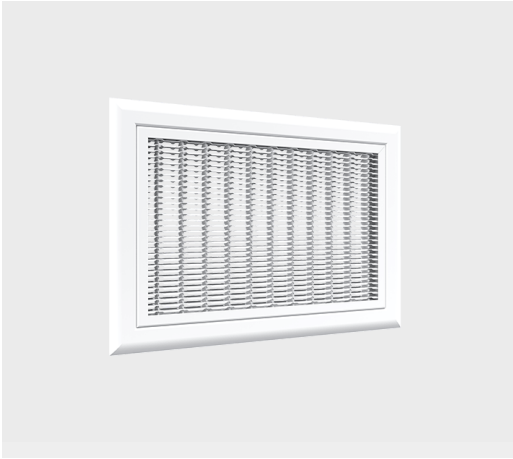

Las rejillas tipo panal abatible de doble deflexión para inyección GMAB son ampliamente recomendadas para uso falso techo. Su diseño exclusivo tipo panal “A” para inyección permite el acceso a través de la rejilla ya que el núcelo es abatible y cuenta con un portafiltro de 1". Están disponibles con marco en aluminio extruido y el panal puede fabricarse tanto en aluminio como acero. Las medidas disponibles en la versión de aluminio son desde 4"x4" hasta 48"x36", en la opción de acero las medidas son desde 4"x4" hasta 48"x24". Las rejillas GMAB están disponibles en incrementos de 1" y su acabado es en pintura electrostática en colores de línea: blanco, blanco tablaroca o negro mate. Los colores especiales están también disponibles. Como accesorio opcional está disponible el filtro metálico lavable.

Características:

- Rejilla de doble deflexión para inyección
- Tipo panal "A" de 3/4" de espesor
- Núcleo abatible con portafiltro de 1"
- Deflexión horizontal de 5° o 15°
- Separación de 3/16" entre aletas

Dimensiones:

- Panal de aluminio: desde 4"x4" hasta 48"x36" en incrementos de 1"
- Panal de acero: desde 4"x4" hasta 48"x24" en incrementos de 1"

Materiales y Acabados:

- Panal fabricado en aluminio o acero
- Marco de aluminio extruido
- Colores de línea: blanco, blanco tablaroca o negro mate
- Colores especiales disponibles

Versatilidad:

- Edificios públicos
- Iglesias y Escuelas
- Hospitales y Clínicas
- Deportes bajo techo
- Residencias
- Áreas industriales
- Oficinas
- Restaurantes y Cafeterías
- Hoteles

Ninguna parte de este documento podrá ser reproducida o retransmitida de cualquier forma, siendo estas: electrónicas o mecanografiadas; incluyendo fotocopiado, grabado y/o cualquier sistema de alojamiento de información sin previo permiso de INNES AIRE S.A. DE C.V.

Accesorios Opcionales:

- Filtro Metálico Lavable

Ninguna parte de este documento podrá ser reproducida o retransmitida de cualquier forma, siendo estas: electrónicas o mecanografiadas; incluyendo fotocopiado, grabado y/o cualquier sistema de alojamiento de información sin previo permiso de INNES AIRE S.A. DE C.V.

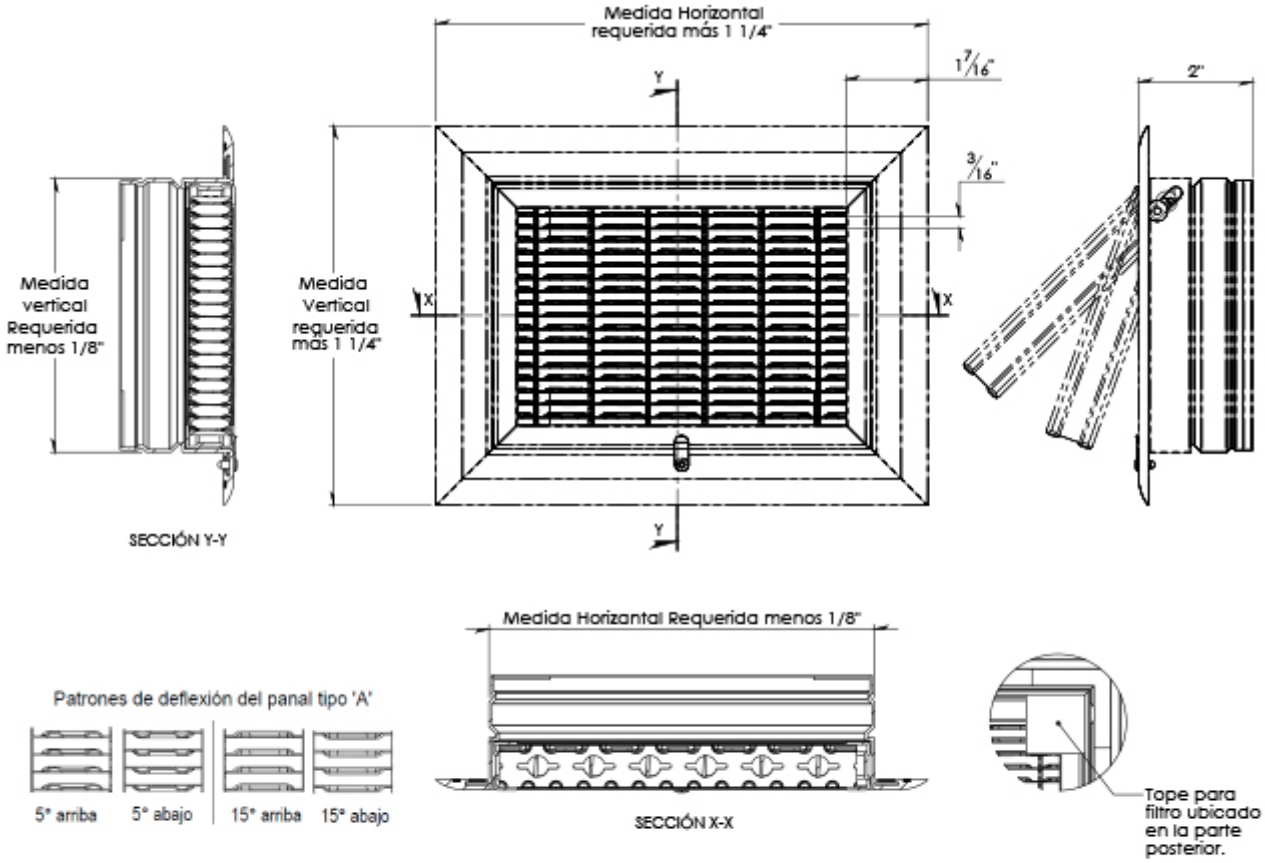

Modelo	Medida Requerida			
	Horizontal		Vertical	
GMAB	Mínima	Máxima	Mínima	Máxima
	6	62	6	12

Ninguna parte de este documento podrá ser reproducida o retransmitida de cualquier forma, siendo estas: electrónicas o mecanografiadas; incluyendo fotocopiado, grabado y/o cualquier sistema de alojamiento de información sin previo permiso de INNES AIRE S.A. DE C.V.

Diagrama de Instalación:

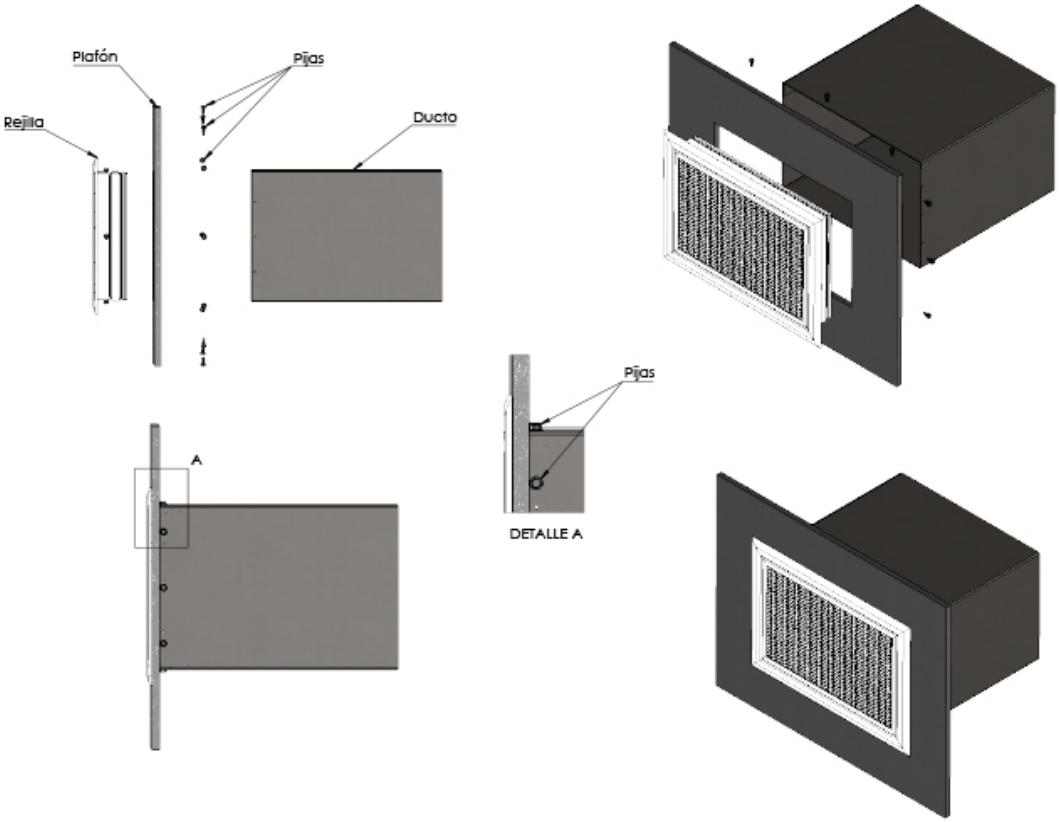

Ninguna parte de este documento podrá ser reproducida o retransmitida de cualquier forma, siendo estas: electrónicas o mecanografiadas; incluyendo fotocopiado, grabado y/o cualquier sistema de alojamiento de información sin previo permiso de INNES AIRE S.A. DE C.V.

Especificación Sugerida:

Las rejillas tipo panal abatible de doble deflexión para inyección GMAB son ampliamente recomendadas para uso falso techo. Su diseño exclusivo tipo panal “A” para inyección permite el acceso a través de la rejilla ya que el núcelo será abatible y contará con un portafiltro de 1". Estarán disponibles con marco en aluminio extruido y el panal podrá fabricarse tanto en aluminio como acero. Las medidas disponibles en la versión de aluminio son desde 4"x4" hasta 48"x36", en la opción de acero las medidas serán desde 4"x4" hasta 48"x24". Las rejillas GMAB están disponibles en incrementos de 1" y su acabado será en pintura electrostática en colores de línea: blanco, blanco tablaroca o negro mate. Los colores especiales estarán también disponibles. Como accesorio opcional estará disponible el filtro metálico lavable.

.

» Modelo	» Dimensiones	» Tipo LT	» Adaptador a Redondo ADR	» Accesorio Marco (opcional)	» Control de volumen (opcional)	» Barrenos	» Acabado
Inyección ***GMAB***	Ver tabla en plano de dimensiones	N: Montaje en muro ó plafón corrido S: Montaje en plafón reticular	•NO •04 •06 •08 •10 •12 •14 •16 •18 •20	EA: MCE Aluminio EF: MCE Acero	•CVR	•NO •SI •Especial	B: Blanco T: Blanco tablaroca N: Negro A: Color aluminio L: Lavado E: Color especial S: Sin acabado

Ninguna parte de este documento podrá ser reproducida o retransmitida de cualquier forma, siendo estas: electrónicas o mecanografiadas; incluyendo fotocopiado, grabado y/o cualquier sistema de alojamiento de información sin previo permiso de INNES AIRE S.A. DE C.V.